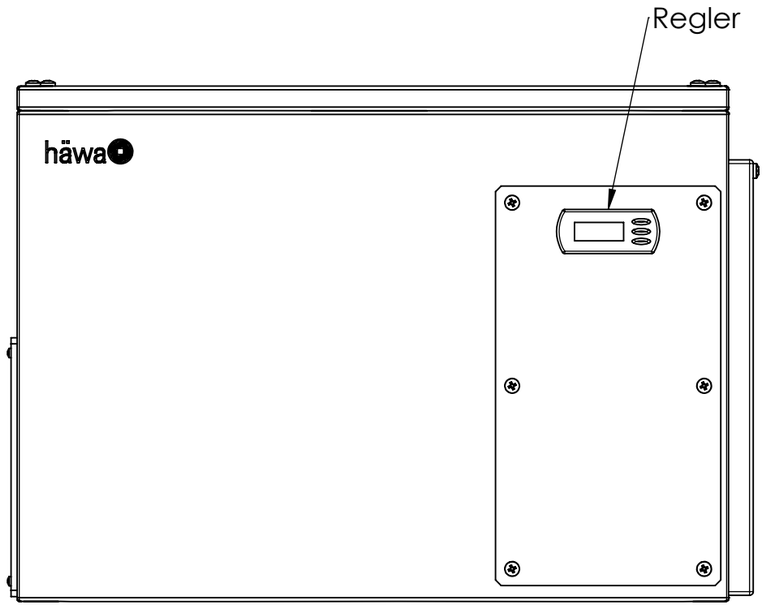

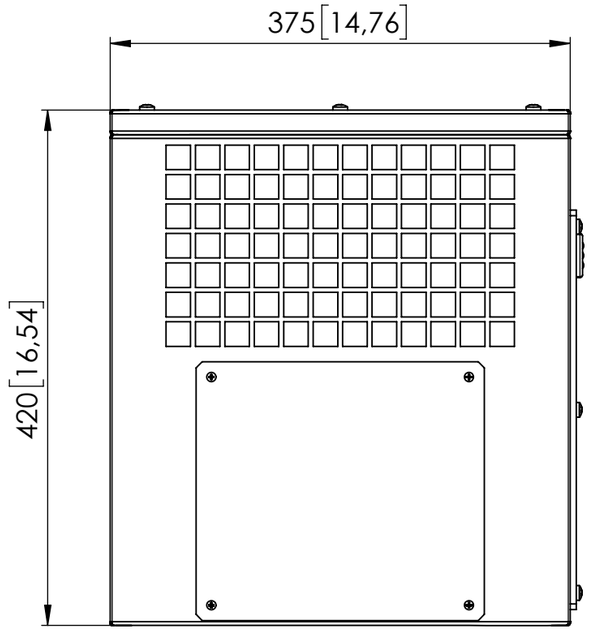

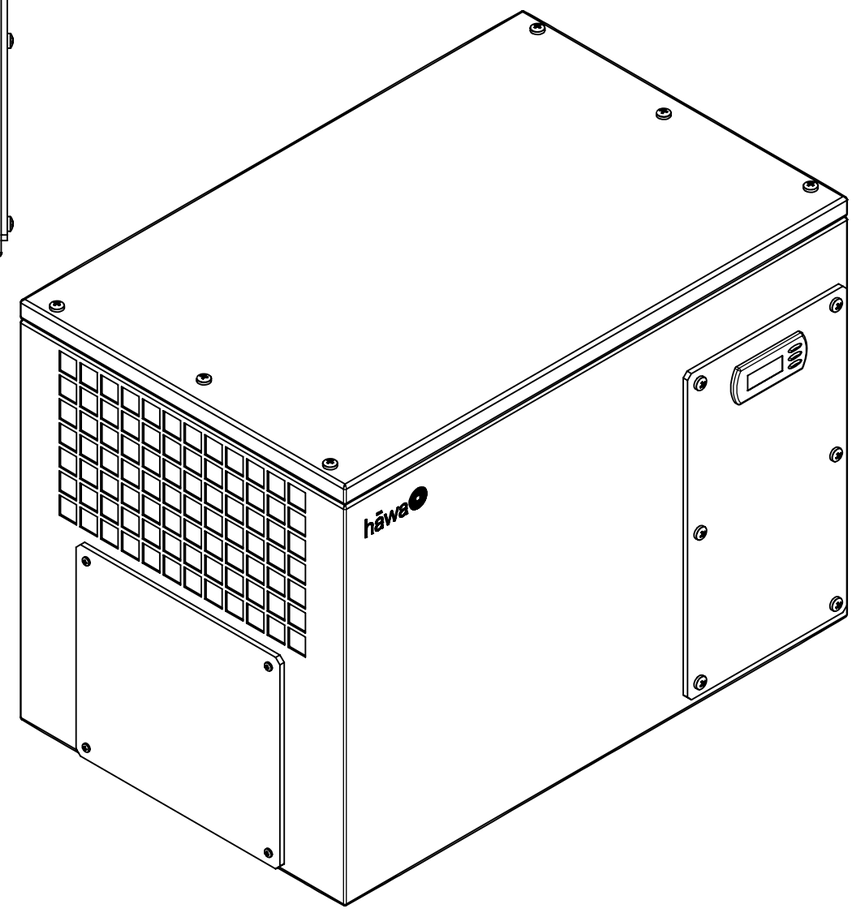

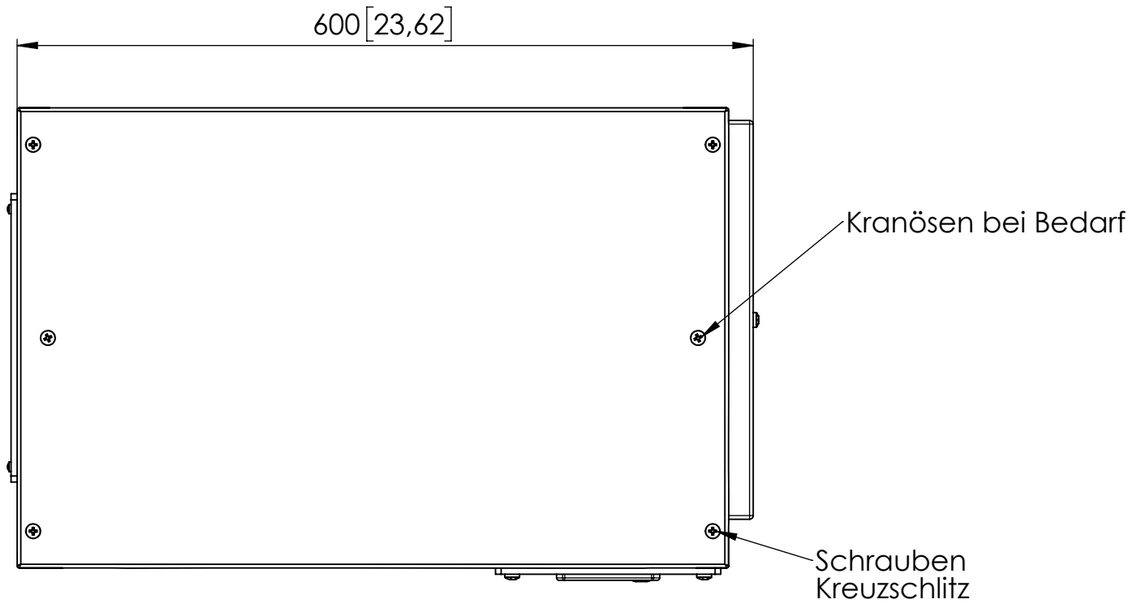

Schweißvorgabe nach WPS DIN EN ISO 5817 Bewertungsgruppe D

häwa	häwa GmbH Industriestraße 12 D-88489 Wain					Zuschnitt:
						Material:
						Gewicht:
						Oberfläche:
				Datum	Name	Benennung:
			Erst.	28.05.2018	millerm	Kühlgerät KA1500F-RD
			Gepr.			
			Norm			
			Maßstab: 1:5			Art. Nr. häwa: 3128-1500-22-37
			Kunde: 3128			Zeichnungsnummer: / Vers.: 0 / Blatt 1 von 2
						A3
Zust.	Änderung	Datum	Name	Urspr.		Ers. f. / Ers. d.

letzte Bearb. 29.05.18 millerm

Diese Zeichnung darf ohne unsere Genehmigung weder kopiert, noch vervielfältigt, noch Dritten zugänglich gemacht werden. Zuwiderhandlungen verpflichten zu Schadenersatz und sind bei Vorsatz strafbar.